Инструкция по сборке
Кровать С 321

ВНИМАНИЕ!!!

Не оставляйте без присмотра детей во избежание несчастного случая!

Подготовка к сборке

ВНИМАНИЕ!!! Сборку производить вдвоём!

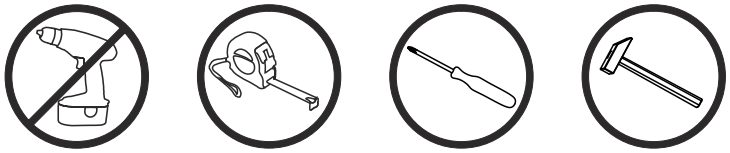

1.Произвести визуальный осмотр деталей, проверить комплектность фурнитуры.

2.Подготовить место для сборки. Сборку мебели производить на чистом, ровном месте, покрытом тканью или бумагой.

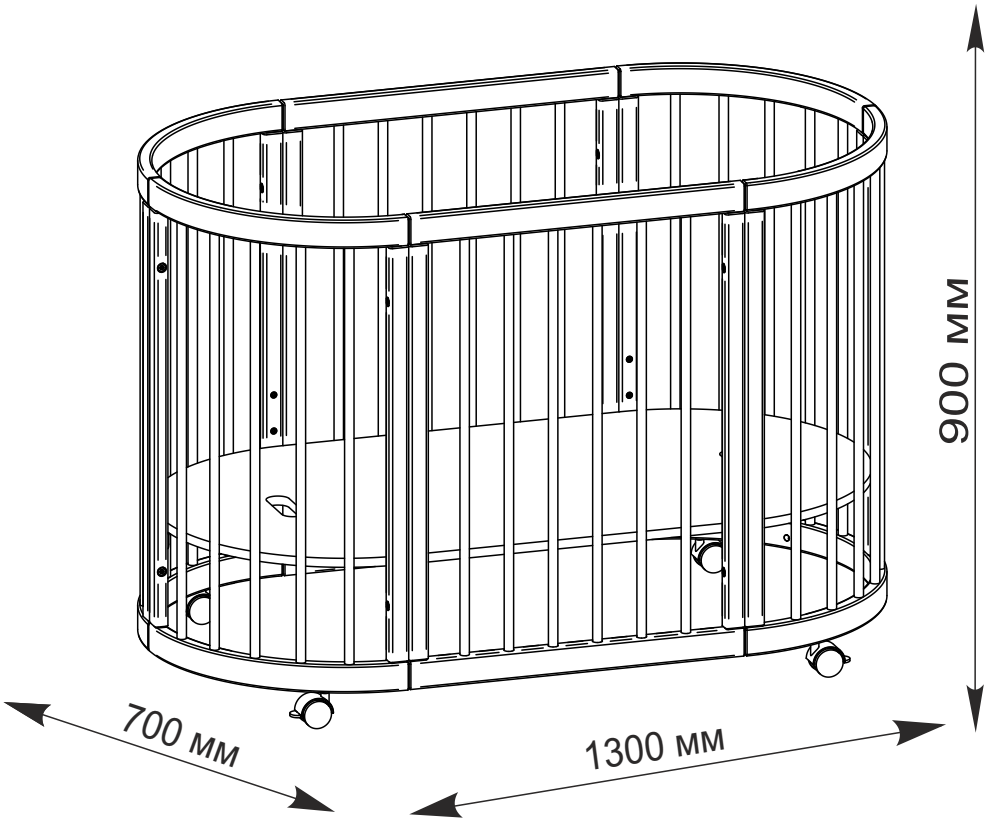

Рекомендуемые размеры матраца для данной кровати:

Длина: 125см; ширина:65см; толщина:не более 11см.
На ограждении (А3)-**ограждение установлено в верхнем положении**- метками указаны:
Нижняя метка-максимальный уровень верхней поверхности матраца в нижнем положении ложа(А5).
Верхняя метка-максимальный уровень верхней поверхности матраца в верхнем положении ложа(А5).

Комплектность кровати

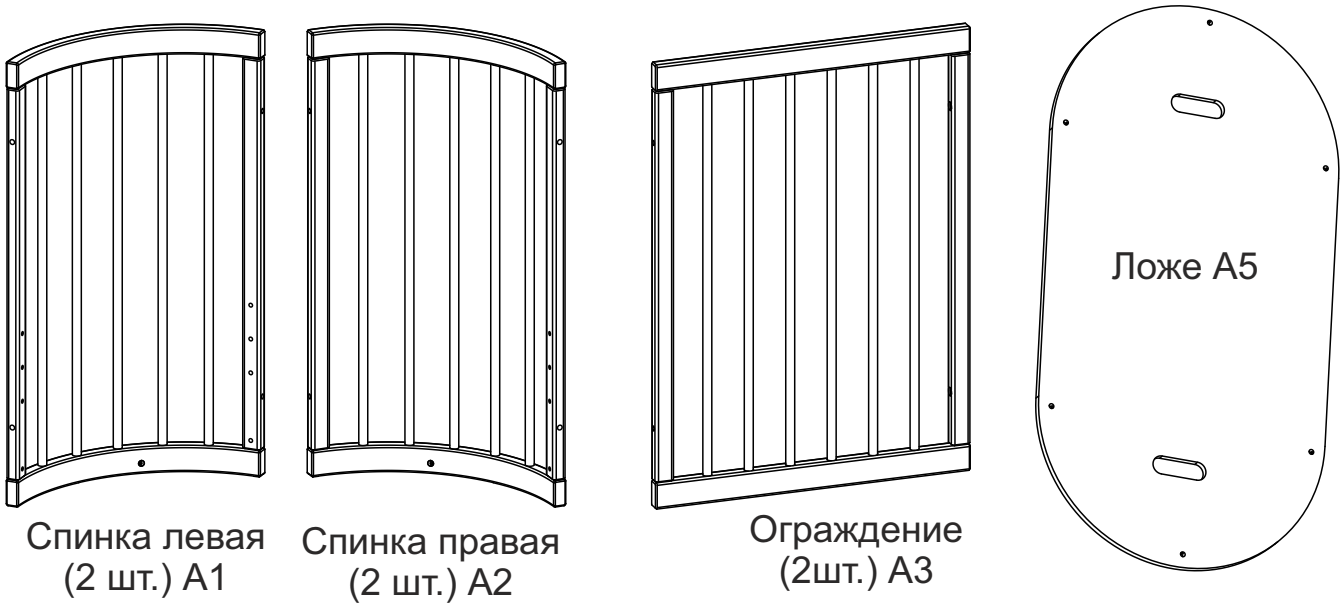

Комплектность фурнитуры

Ф20 Уголок 6 шт.	**Ф21** Винт М6х12 12 шт.	**Ф94** Гайка М6х12 12 шт.	**Ф101** Винт М6х60 12 шт.
Ф114 Опора колёсная без стопора 2 шт.	**Ф115** Опора колёсная со стопором 2 шт.	**Ф120** Вкладыш опорный 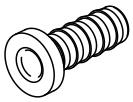 4 шт.	**Ф56** Штырь поворотный 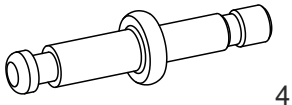 4 шт.
Ф46 Ключ шестигранный 1 шт.			

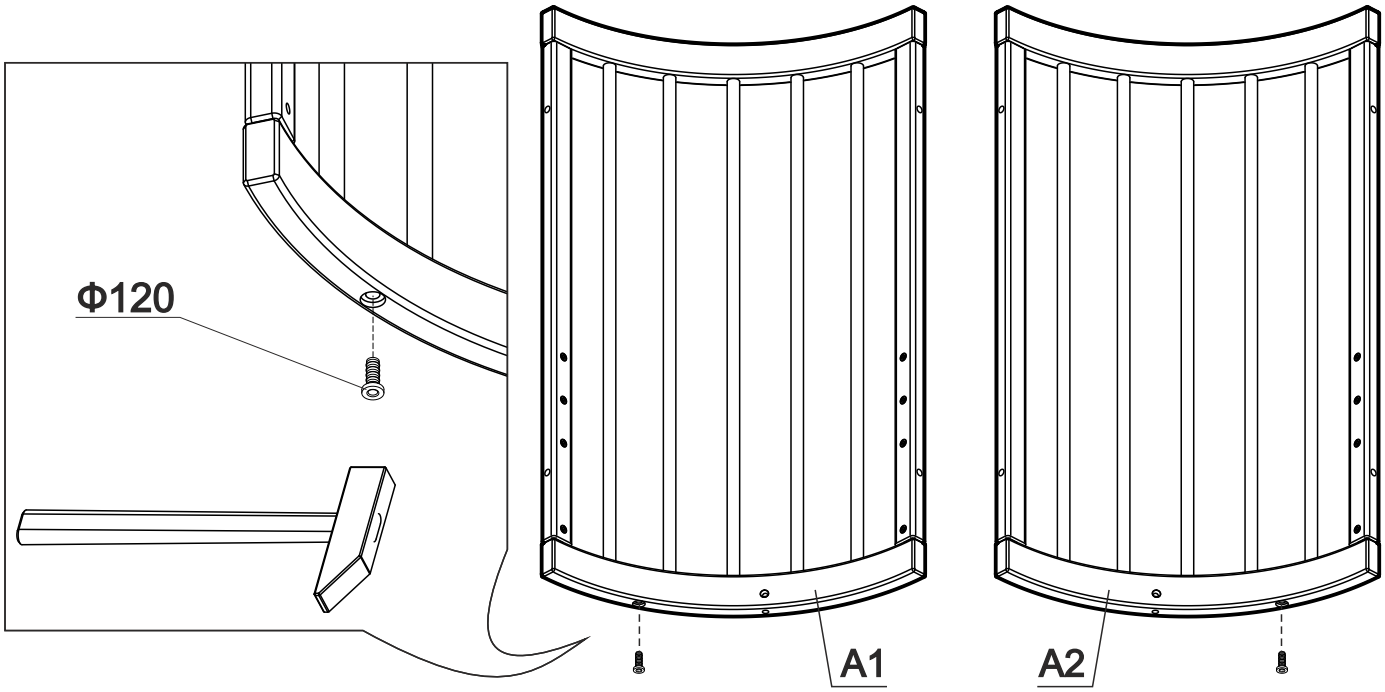

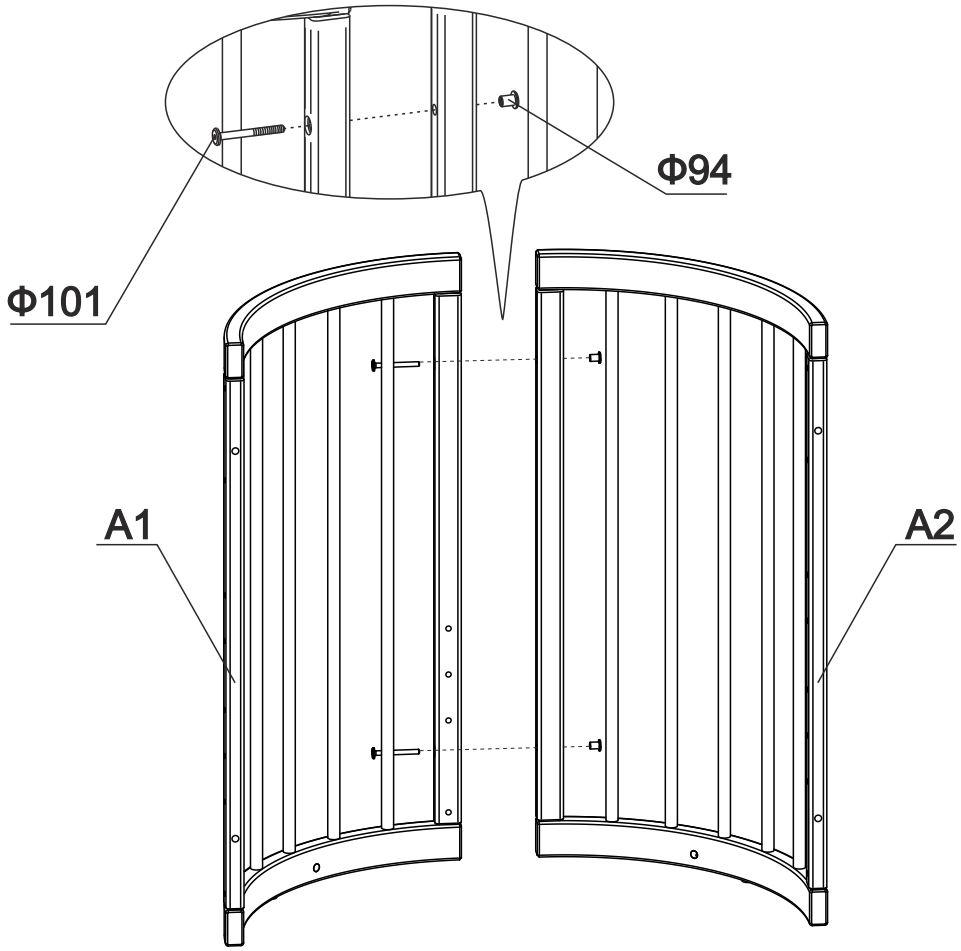
Ф94
Ф101
A1
A2

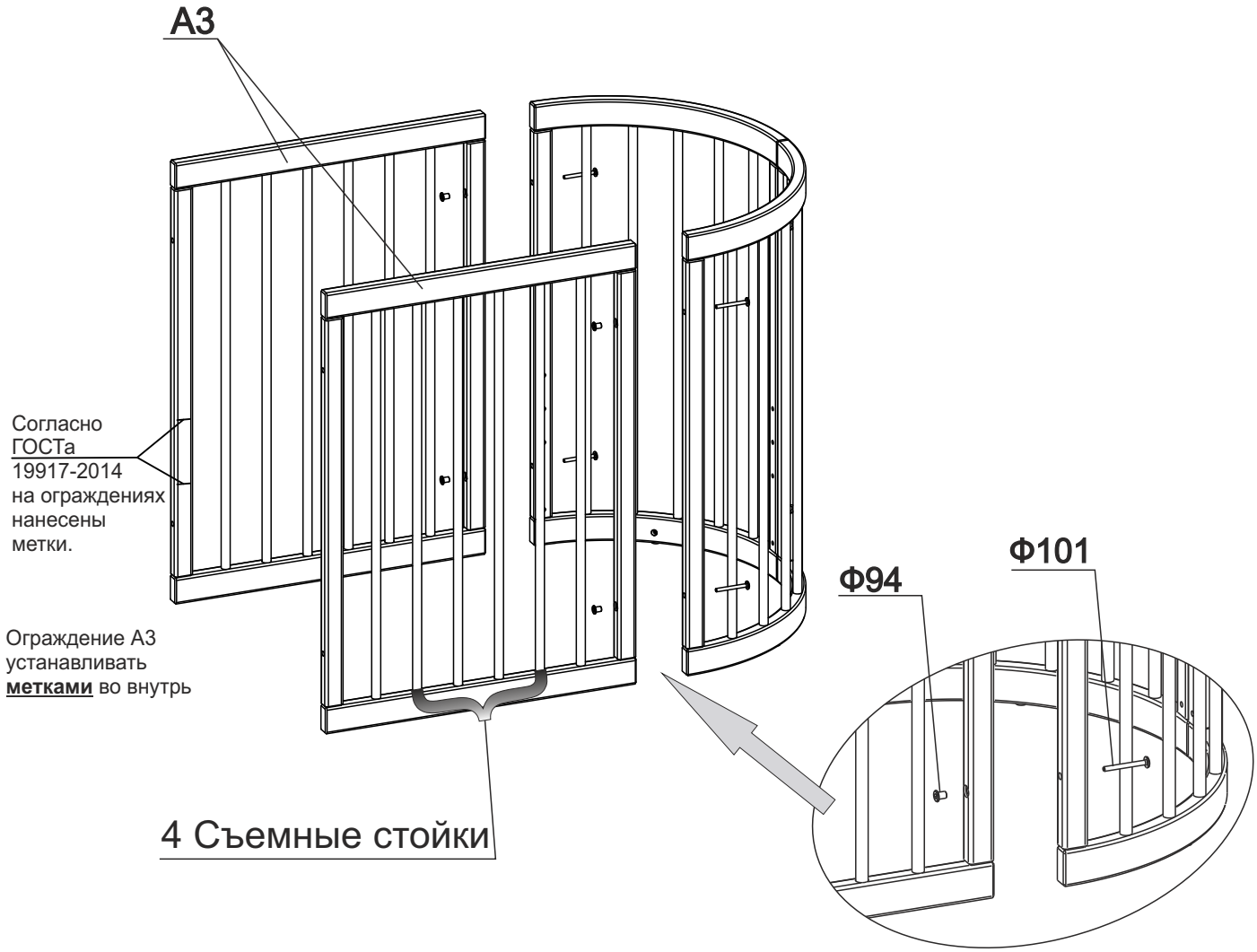
A3
Согласно ГОСТа 19917-2014 на ограждениях нанесены метки.
Ограждение A3 устанавливать **метками** во внутрь
4 Съемные стойки
Ф94
Ф101

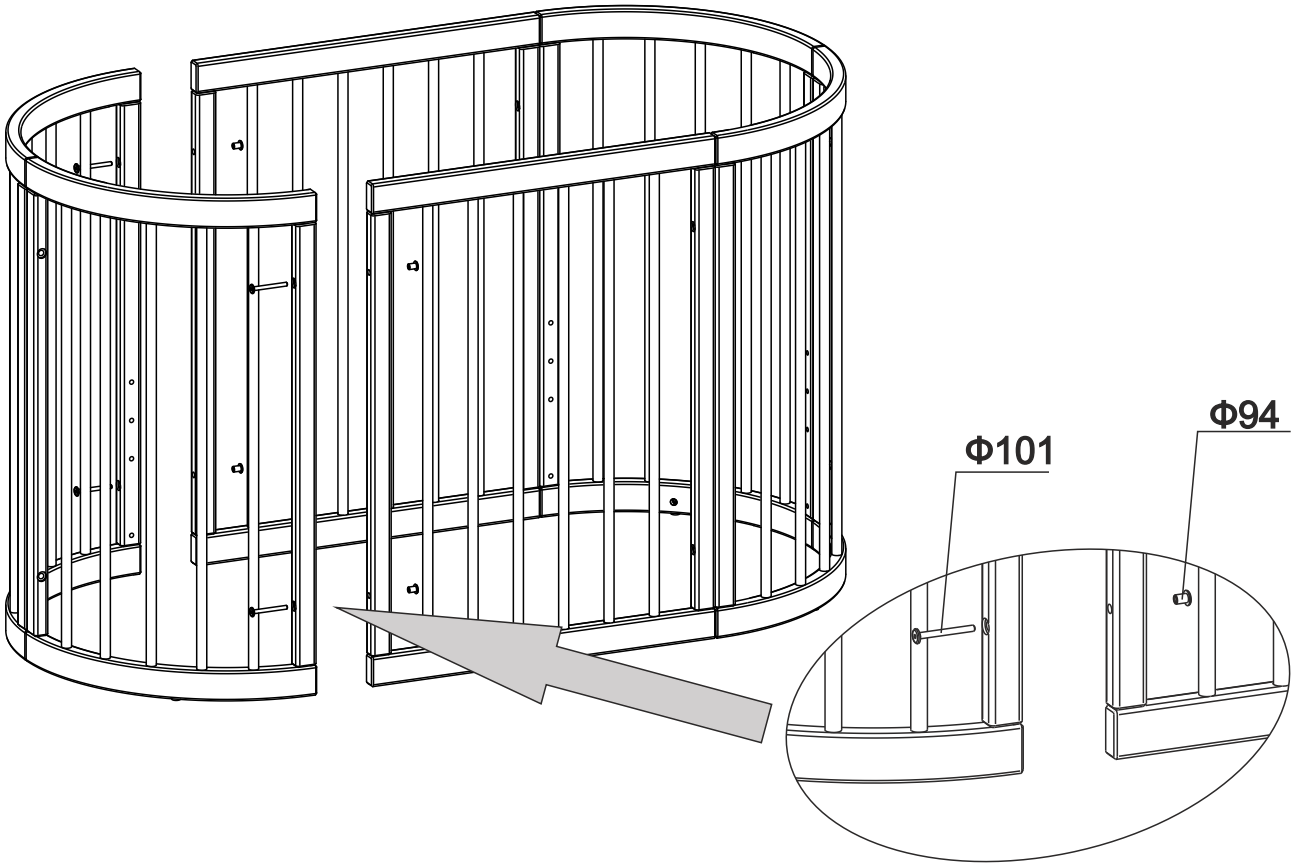
Φ101
Φ94

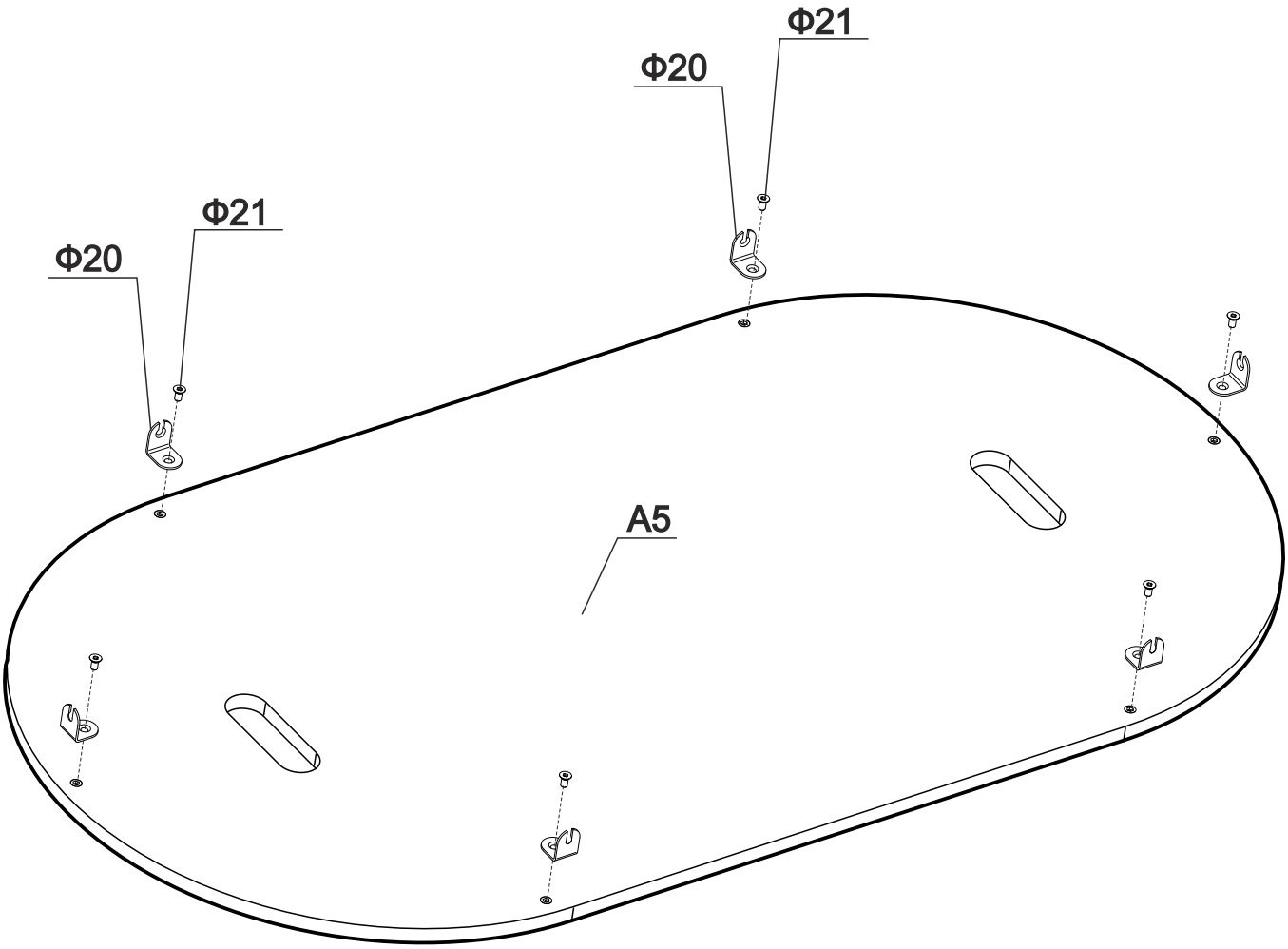
Φ21
Φ20
Φ21
Φ20
A5

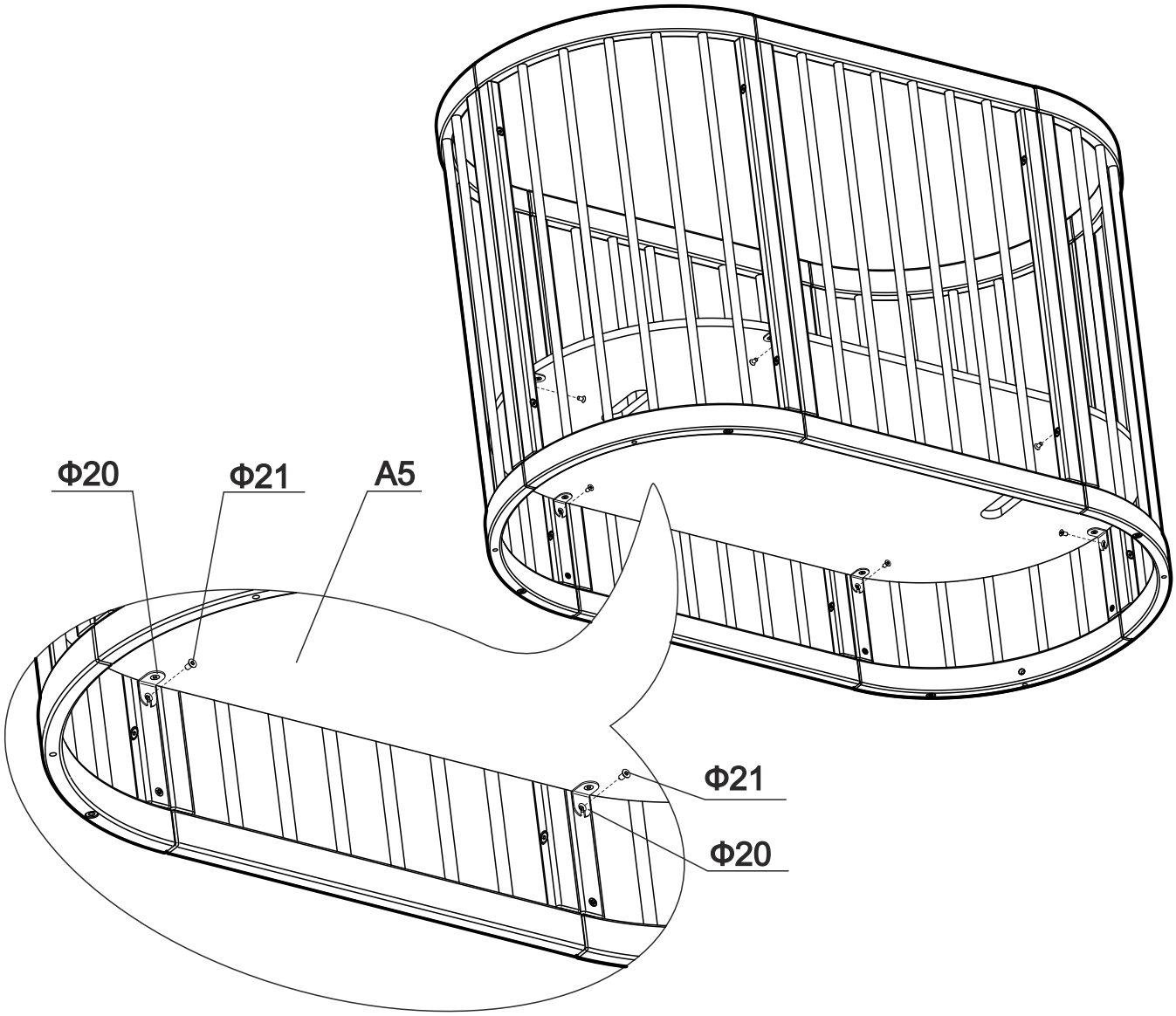
Φ20
Φ21
A5
Φ21
Φ20

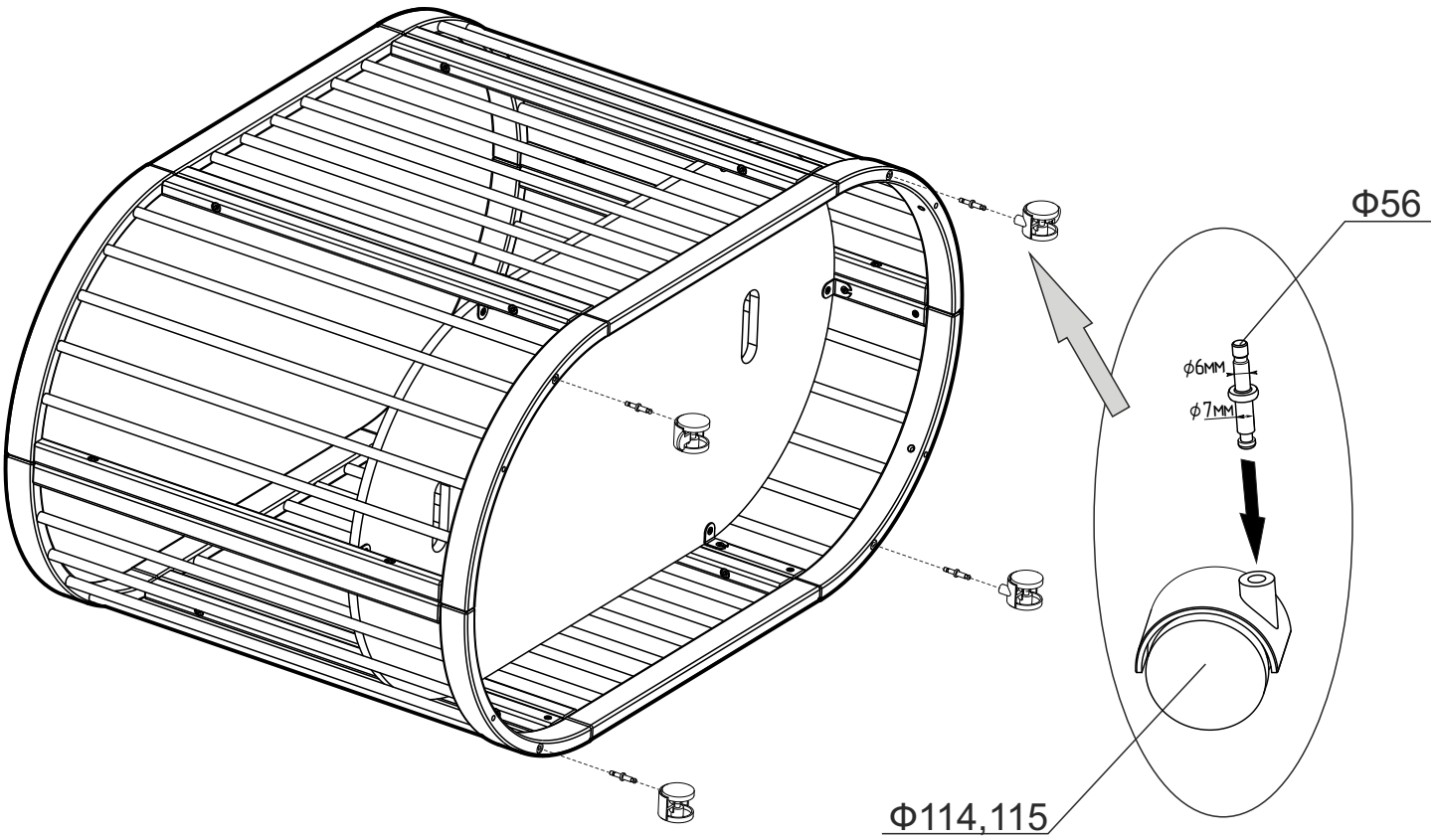
Φ56
ϕ6MM
ϕ7MM
Φ114,115

АОр МД НП “Красная звезда“
427792, УР, г.Можга,ул. Горбунова 32
тел/факс (34139) 4-00-58, 4-00-41
www.redstar-udm.ru

ИНФОРМАЦИЯ ДЛЯ ПОТРЕБИТЕЛЯ

Материалы, применяемые в производстве мебели "Красная звезда"

шпон лущеный ГОСТ 99;
шпон строганый ГОСТ 2977;
МДФ, МДФ ламинированный, ХДФ;
нить клеевая ТУ РБ 00012262.210-96;
клей расплав ТУ 2242-009-04831040-01;
клей КФ ТУ 2223-001-54482892-02;
клей на основе ПВА;
водная морилка в соответствии с директивой 91/155/ЕЭС;
бумага декоративная;
полиуретановые лаки и эмали в соответствии с директивой 91/155/ЕЭС;
Все материалы, применяемые в производстве мебели, подлежащие санитарно-эпидемиологическому надзору (контролю) имеют заключение органов санитарно-эпидемиологического надзора России.

Правила эксплуатации и ухода за мебелью:

мебель предназначена для эксплуатации в закрытых, отапливаемых помещениях, при относительной влажности не более 70%. Уход за поверхностью мебели осуществлять мягкой сухой тканью. В процессе эксплуатации мебели необходимо периодически затягивать ослабленные винтовые соединения.

Требования безопасности мебельной продукции при эксплуатации:

использование мебельной продукции, выпущенной в обращение, должно осуществляться по назначению изделия мебели, указанному в маркировке, инструкции по сборке. Мебельная продукция, поставляемая в разобранном виде, должна собираться в соответствии с приложенной изготовителем инструкцией по сборке, включающей комплект фурнитуры и схему сборки. При эксплуатации мебельной продукции необходимо исключить попадание воды и иных жидкостей на элементы изделий мебели, соприкасающихся с полом. При установке изделий мебели в непосредственной близости от нагревательных и отопительных приборов их поверхности во время эксплуатации должны быть защищены от нагрева. Температура нагрева элементов мебели не должна превышать +40С. Избегать прямого попадания солнечного света на изделие.

Гарантии изготовителя:

изготовитель гарантирует соответствие мебели требованиям стандарта РФ при соблюдении условий транспортирования, хранения, сборки и эксплуатации. Претензии по качеству мебели принимаются в течение гарантийного срока.
В соответствии с действующим законодательством гарантийный срок эксплуатации мебели 12 месяца

ГАРАНТИЙНЫЙ ТАЛОН

Наименование изделия: _____

АРТ. _____

Дата выпуска _____

заводской №(если имеется) _____

Дата продажи _____

Подпись продавца: _____

Штамп:

Красная звезда
krasnaya zvezda

НЕЗАПОЛНЕННЫЙ ТАЛОН СЧИТАЕТСЯ НЕДЕЙСТВИТЕЛЬНЫМ!

Предприятие-изготовитель оставляет за собой право внесения изменений в конструкцию, внешний вид комплектующих деталей и фурнитуры не ухудшающих потребительские свойства изделия.